POZEIDON

PROTECTION DE L'ENVIRONNEMENT

POMPAGE EN LIGNE ACCÉLÉRATEUR DE RÉSEAU

Le poste de relevage, **nouvelle génération**

Made in France - Fréjus

ISO 9001 et 14001

UN POMPAGE EN LIGNE BREVETÉ

pour une construction
et une exploitation optimisées

C'est un dispositif de POMPAGE EN LIGNE, qui **compense les pertes de charge du transport** d'un liquide (eau claire, usée, chargée) en **amplifiant son débit, sa vitesse.**

◆ LA SOLUTION AUX CONTRAINTES **D'EXPLOITATION**

- Pompes bouchées par des filasses, lingettes, etc.
- Pompes noyées par l'effluent
- Bague d'usure obstruée par des corps étrangers
- Désamorçage de pompes
- Corrosion du matériel

◆ UNE POMPE DILACÉRATRICE **ADAPTÉE À VOTRE EFFLUENT**

- Plus de bouchage
- Plus de curage
- Peu de maintenance

◆ LA SOLUTION AUX CONTRAINTES **DE SÉCURITÉ**

- Odeurs, insalubrité des lieux de travail
- Risque toxique ou d'explosion (H_2S, méthane, NH_3, CO_2, CO)

◆ PAS DE FOSSE **DE STOCKAGE**

- Plus d'odeur, plus de danger avec H_2S, plus de corrosion

POZEIDON

CONSTITUTION DU POZEÏDON

LE POZEÏDON EST **RÉALISÉ SUR-MESURE**

Pensé pour faciliter l'exploitation

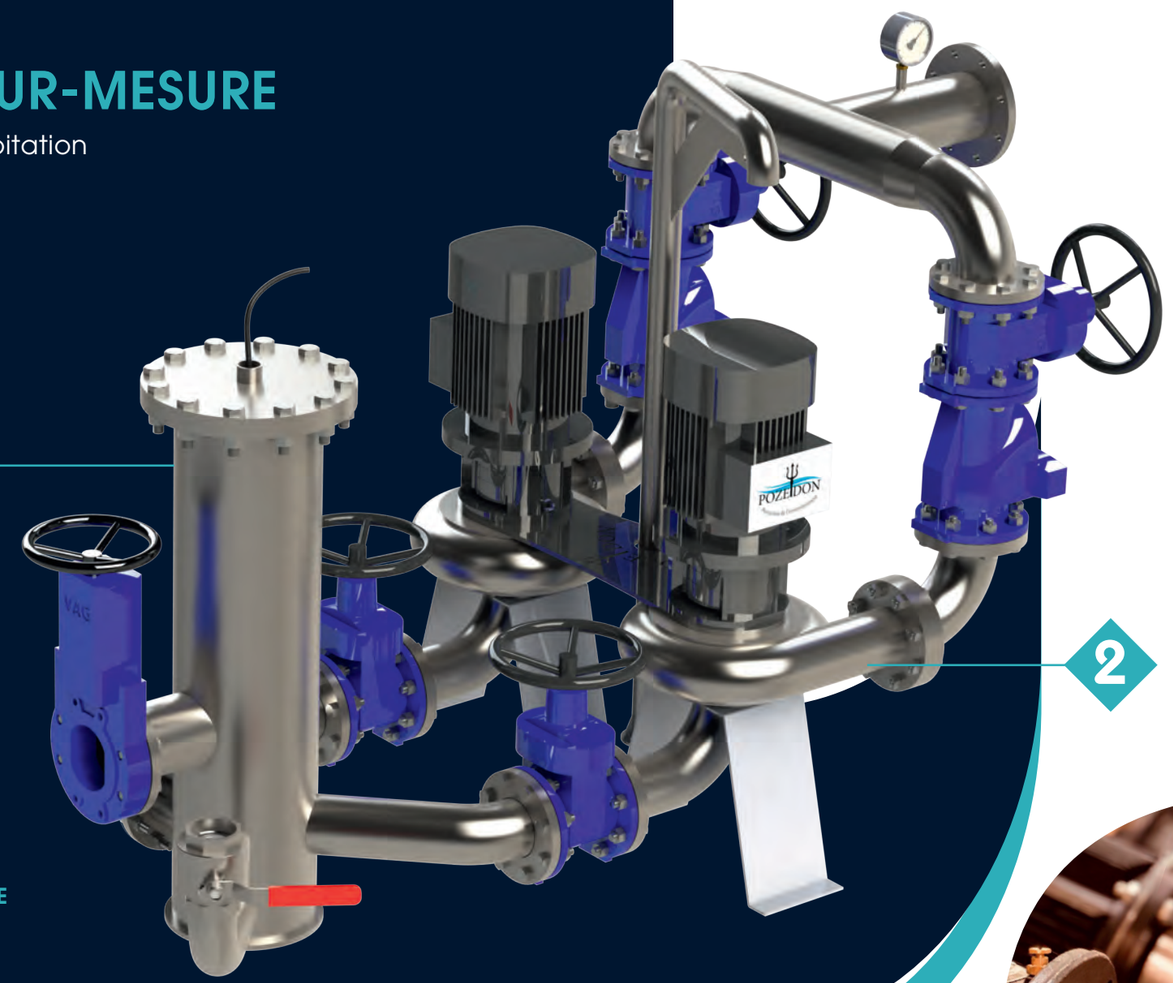

1 CHAMBRE DE RÉGULATION

- Agit comme une **MINI BÂCHE**
- Permet la mesure de niveau par une **SONDE PIEZOMÉTRIQUE**
- Permet la **MISE EN CHARGE DES POMPES**
- Conduite de refoulement **INDÉPENDANTE** pour chaque moteur
- Équipée d'une **TRAPPE D'ACCÈS** niveau bas et d'une **VANNE DE CURAGE**

2 POMPES VORTEX DILACÉRATRICES

Les roues et la volute conçues spécifiquement facilitent le passage de l'effluent et des déchets (lingettes et autres), évitent le bouchage et le colmatage.

- Fonctionnent en **ALTERNANCE**
- Elles sont contrôlées par **2 VARIATEURS DE FRÉQUENCES**
- Des **VANNES EN AMONT ET AVAL** permettent l'isolation des pompes pendant la maintenance
- Des **VARIATEURS DE FRÉQUENCES** pour une énergie maitrisée
- Système de **DÉCOLMATAGE AUTOMATIQUE** et programmable
- **FABRIQUÉ EN INOX TYPE 304L ET 316L**, il est résistant à la corrosion, à l'abrasion
- La **POTENCE** installée d'office facilite la manutention
- La **GARNITURE EN CARBURE SI/SI,** gage d'une étanchéité durable.
- La **CONTINUITÉ DE SERVICE** est assurée avec les 2 pompes qui fonctionnent en alternance
- Des **OUTILS DE TÉLÉSURVEILLANCE**
- **GROUPE ÉLECTROGÈNE** (en option)

POZEIDON

POZEÏDON… LA SOLUTION

aux problématiques économiques
d'exploitation de sécurité
et d'environnement
des postes de relevage

- **COMPACITÉ.**
  Génie civil réduit
- **SÉCURITÉ.**
  Pas H2S
- **HYGIÈNE.**
  Solution propre
- **FIABILITÉ.**
  Sonde réglage rapide, pas de débordement, pas de phénomènes d'engorgement
- **ÉNERGIE MAITRISÉE.**
  Consommation cohérente avec le besoin réel
- **PERFORMANCE.**
  Accélérateur de réseau d'assainissement
- **DÉCOLMATAGE AUTOMATIQUE.**
- **MODE DÉGRADÉ.**
  Prévu sans intervention
- **SILENCIEUX.**
- **MAINTENANCE ALLÉGÉE.**
  Pas de curage, pas de panier dégrilleur

POZEIDON

LE POSTE DE RELEVAGE

NOUVELLE GÉNÉRATION

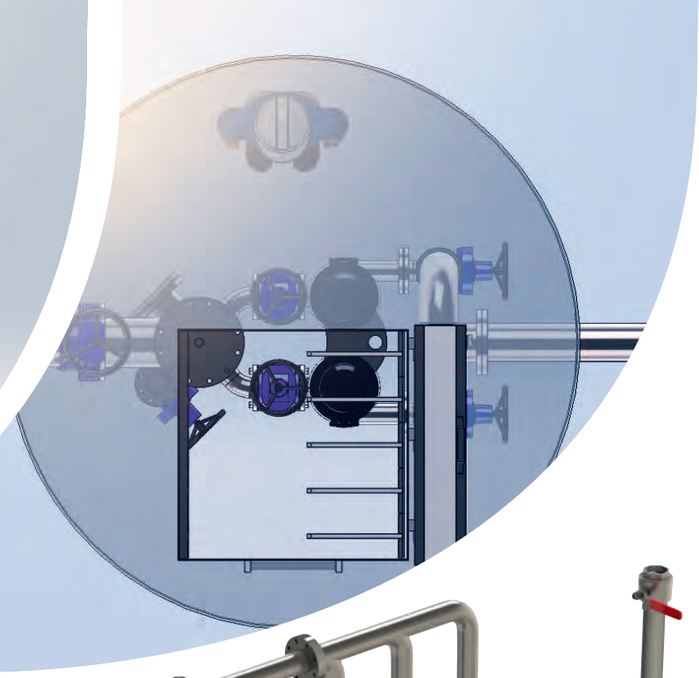

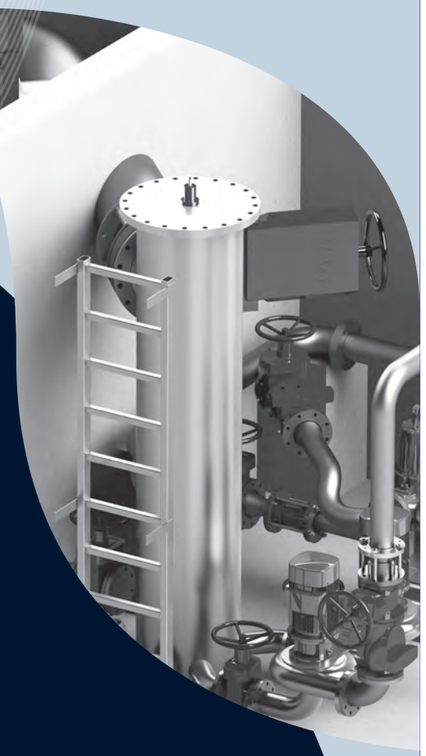

NOTRE SYSTÈME POZEÏDON EST **ADAPTÉ À VOTRE BESOIN**

- Rénovation de poste classique
- Construction de nouveaux postes
- Livré seul ou avec sa cuve
- Clé en main

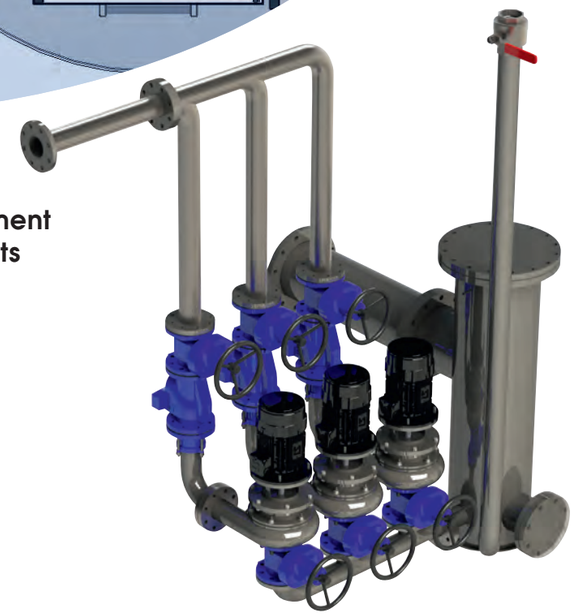

La fabrication du POZEÏDON est **totalement réalisée dans nos ateliers par nos agents spécialisés** (chaudronnerie, découpe, soudure, assemblage).

- **POSTE BÉTON**
  Tous modèles
- **CUVE PRV**
  Polypropylène, PE, fibre de verre
- **AUCUNE VIBRATION**
  Fixation au sol, pas de corps suspendu
- **CUVE INOX**
  Sur-mesure afin de réduire le GC, tout en restant accessible pour la maintenance, pas de petit diamètre de cuve, RÉNOVATION de poste existant, CRÉATION de poste neuf
- **SUR-MESURE**
  Nous nous adaptons à la configuration et à la demande du client
- **ERGONOMIQUE**
  Pensé et réalisé pour faciliter l'exploitation

LE SEUL À RÉALISER **UN POMPAGE EN LIGNE 3 POMPES**

Chaque roue est fabriquée, calculée et adaptée aux contraintes d'exploitation constatées (forme des roues, qualité de l'inox résistant à la corrosion et l'abrasion du sable…) pour garantir un ratio rendement/consommation électrique optimal.

POZEIDON

LA GAMME TRITON

1,5 Kw à 5,5 Kw

- **ÉCHANTILLONNAGE DE NOS ROUES DÉCOUPÉES AU JET D'EAU** pour la gamme TRITON 1.5 à 5.5 Kw, 2 et 4 pôles.
- Plus de 30 modèles **À CE JOUR QUI SE DÉCLINENT EN VOLUTE** DN 50, 65, 80 et 100 **POUR UNE ADAPTATION MAXIMALE À LA COURBE RÉSEAU.**

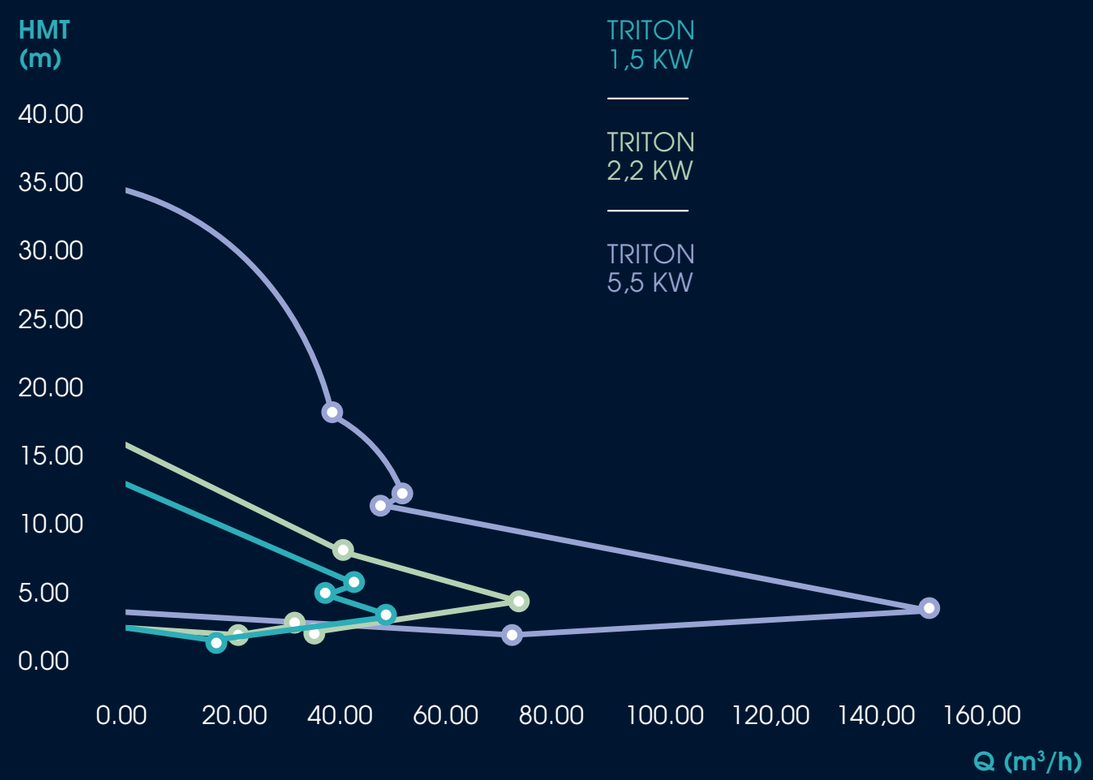

HMT
1 à 34 m

Q 1 à 150 m³/h

DÉBIT(Q)
Maximum pour une seule pompe à 50 Hz

LA GAMME POZEÏDON

7,5 Kw à 22 Kw

- **ÉCHANTILLONNAGE DE NOS ROUES DÉCOUPÉES AU JET D'EAU** pour la gamme POZEÏDON 7.5 à 22 Kw, 2 et 4 pôles.
- Plus de 30 modèles **À CE JOUR QUI SE DÉCLINENT EN VOLUTE** DN 80, 100 et 150 **POUR UNE ADAPTATION MAXIMALE À LA COURBE RÉSEAU.**

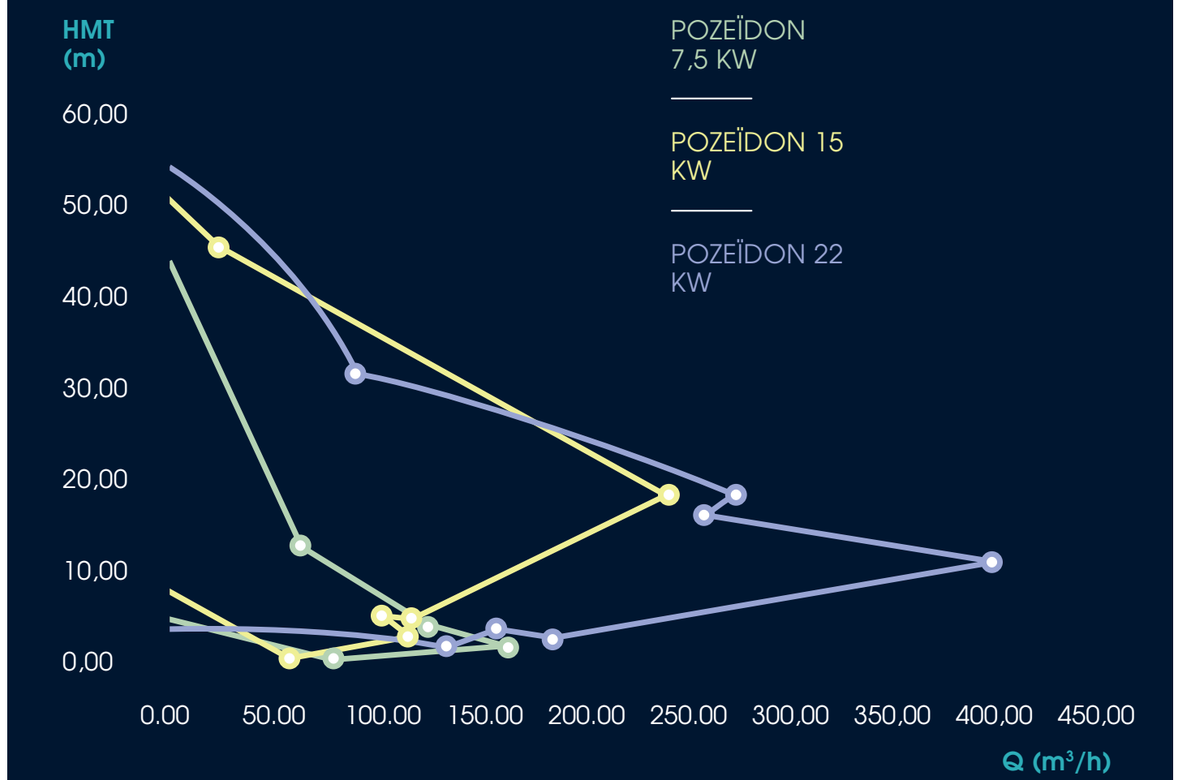

HMT
1 à 55 m

Q 1 à 400 m³/h

DÉBIT(Q)
Maximum pour une seule pompe à 50 Hz

POZEÏDON

LA GAMME KRAKEN

30 Kw à 37 Kw

- **ÉCHANTILLONNAGE DE NOS ROUES DÉCOUPÉES AU JET D'EAU** pour la gamme KRAKEN 30 à 37 Kw, 2 et 4 pôles (45 à 90 Kw sur demande).
- Plus de 8 modèles **À CE JOUR QUI SE DÉCLINENT EN VOLUTE** DN 100 et 150 **POUR UNE ADAPTATION MAXIMALE À LA COURBE RÉSEAU.**

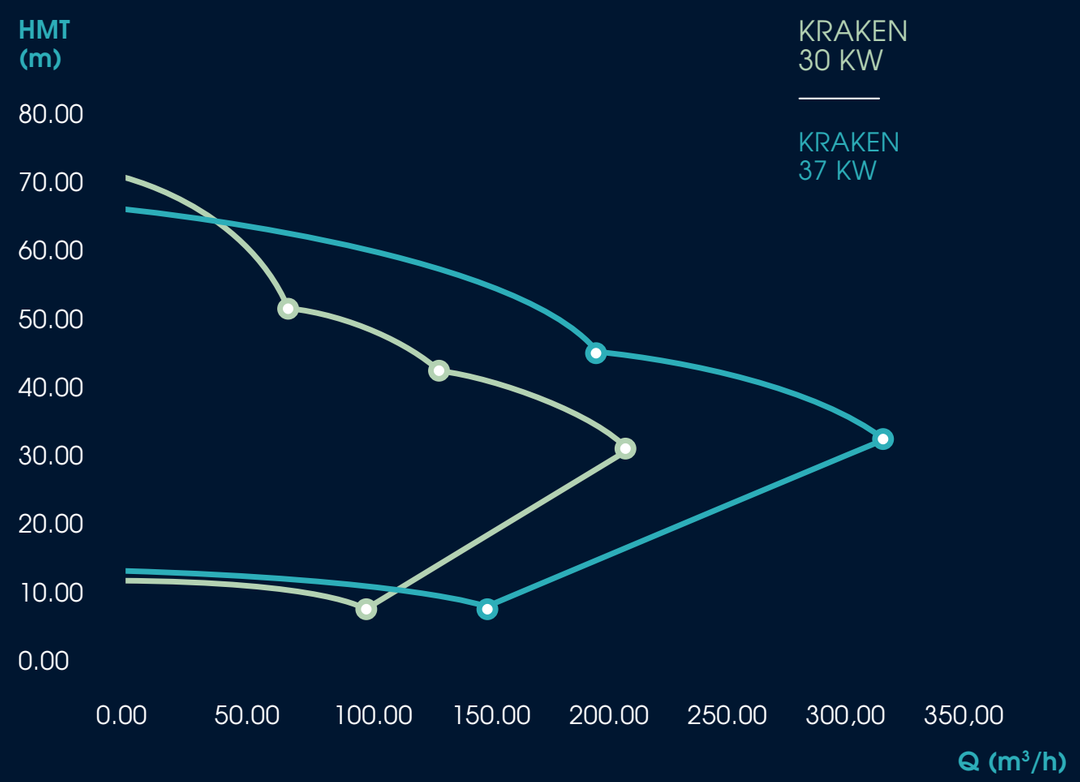

HMT
8 à 70 m

Q 1 à 300 m³/h

DÉBIT (Q)
Maximum pour une seule pompe à 50 Hz

NOTRE BANC D'ESSAI

ADAPTÉ À VOS BESOINS

- Du particulier au professionnel
- La puissance
- La dimension des volutes et des roues permettant de se caler au mieux sur la courbe réseau.

L'usine POZEÏDON possède son propre banc d'essai afin de valider le point de fonctionnement de chaque Pozeïdon avant envoi chez le client :

- **3 POINTS DE MESURE** par ligne de refoulement
- **2 LIGNES DE REFOULEMENT,** petits et gros débits
- **2 LIGNES DE VARIATEURS,** de 1.5 Kw à 110 Kw

POZEIDON

LES AVANTAGES DU POZEÏDON

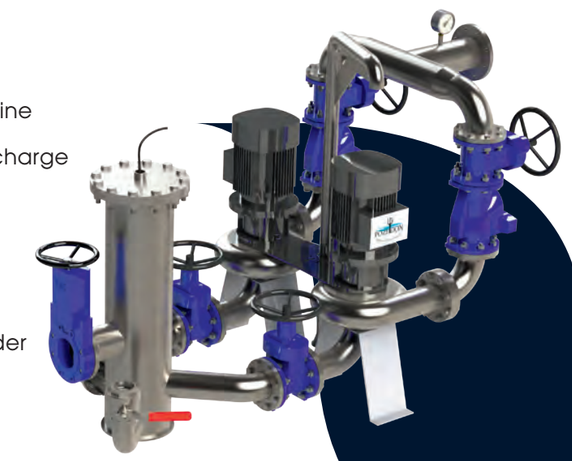

- **ISO 9001 ET 14001**
- **BREVET** déposé
- **POMPE AUTO-AMORÇANTE** pas d'intervention humaine
- **PAS DE LONGUEUR AMONT** de 5ml pour créer de la charge
- Garniture mécanique **CARBURE SI/SI**
- Vanne clapet uniquement **BAYARD** (partenariat)
- Moteur **IP 57/68**
- Armoire électrique **ENTIÈREMENT ÉQUIPÉE** en Schneider
- Variateur de fréquence **DANFOSS**
- Possibilité de prendre le fil d'eau **TRÈS BAS**
- **PIQUAGE DE CURAGE** sur la **CHAMBRE DE RÉGULATION** pour éviter toutes interventions de **DÉMONTAGE** et d'**OUVERTURE (H2S)**
- Conduite de refoulement **INDÉPENDANTE** pour chaque moteur, permettant la **MAINTENANCE** sur une ligne tout en restant en **FONCTIONNEMENT NORMAL** sur l'autre, et le pompage simultané des **DEUX MOTEURS** si besoin
- Fixation du système de pompage au **GC, AUCUNE VIBRATION**
- Découpage de toutes les pièces au jet d'eau, **AUCUNE BAVURE**
- Chaque poste réalisé **SUR-MESURE**, adaptation pour **TOUS CAS DE FIGURE**
- **ÉCONOMIE D'ÉNERGIE**, car nous utilisons une réelle plage de régulation **PLUS IMPORTANTE** que la concurrence, 30% d'économie d'énergie garantie réalisée sur notre banc d'essai
- **ERGONOMIQUE**, pensé et réalisé pour faciliter l'exploitation
- Visite de l'usine **POSSIBLE** toute l'année.

NOS TÉMOIGNAGES CLIENTS

PARTICULIER & PROFESSIONNEL

LOÏS LAMARIL

Hôtel Restaurant
Le Touring
5 étoiles

Maître d'œuvre pour la rénovation du Touring à St-Raphaël

Nous rencontrions sur ce chantier des contraintes qu'aucune station de relevage classique existante ne pouvait résoudre. Tout proche du port, le sous-sol de l'établissement se trouve au dessous du niveau de la mer. Entièrement cuvelé, il nous était impossible de creuser et d'enterrer une cuve. Par ailleurs, nous avions un problème de place pour installer un système imposant avec cuve. La solution Pozeïdon était la seule à pouvoir répondre à ce cas de figure. Elle a été réalisée sur-mesure en fonction de ces contraintes dans les ateliers. L'installation et les raccordements ont été effectués en deux jours seulement. Elle est en fonction depuis plusieurs semaines maintenant, et nous n'avons rencontré aucun problème. C'est un vrai signe de qualité car c'est souvent au départ que les problèmes surgissent. Pozeïdon me paraît être une réponse très intéressante pour de nombreux chantiers car il répond à de multiples problématiques.

JEAN-MICHEL CICERELLO

Particulier
Le Muy

Je possédais un poste de relevage classique chez moi car ma maison est plus basse que la route. J'ai eu beaucoup de soucis pour la maintenance, les réparations, et les enchaînements de bouchage successifs je ne vous en parle même pas. Suite à un ras-le-bol, j'ai decidé de changer de système. Je suis tombé sur internet sur la societé Pozeïdon, l'entreprise réalisait de gros chantiers, j'ai donc pensé que pour un particulier ce serait facile. Ils sont venus voir, et en deux jours tout le système fosse et les pompes avaient été changés. Maintenant je peux dire que ma vie a changé, je ne mets plus les mains dans ..... Depuis l'installation je n'ai eu aucun souci, et l'entreprise répond à chaque question ou demande de ma part, ils sont à l'écoute du client et j'apprécie cela. Mon seul regret est de ne pas l'avoir fait avant.

POZEIDON

POZEIDON

Made in France - Fréjus

ISO 9001 et 14001

325, rue Albert Einstein
ZI La Palud - 83600 FRÉJUS

Tél. 04 94 51 51 05

contact@pozeidon.fr

www.pozeidon.fr